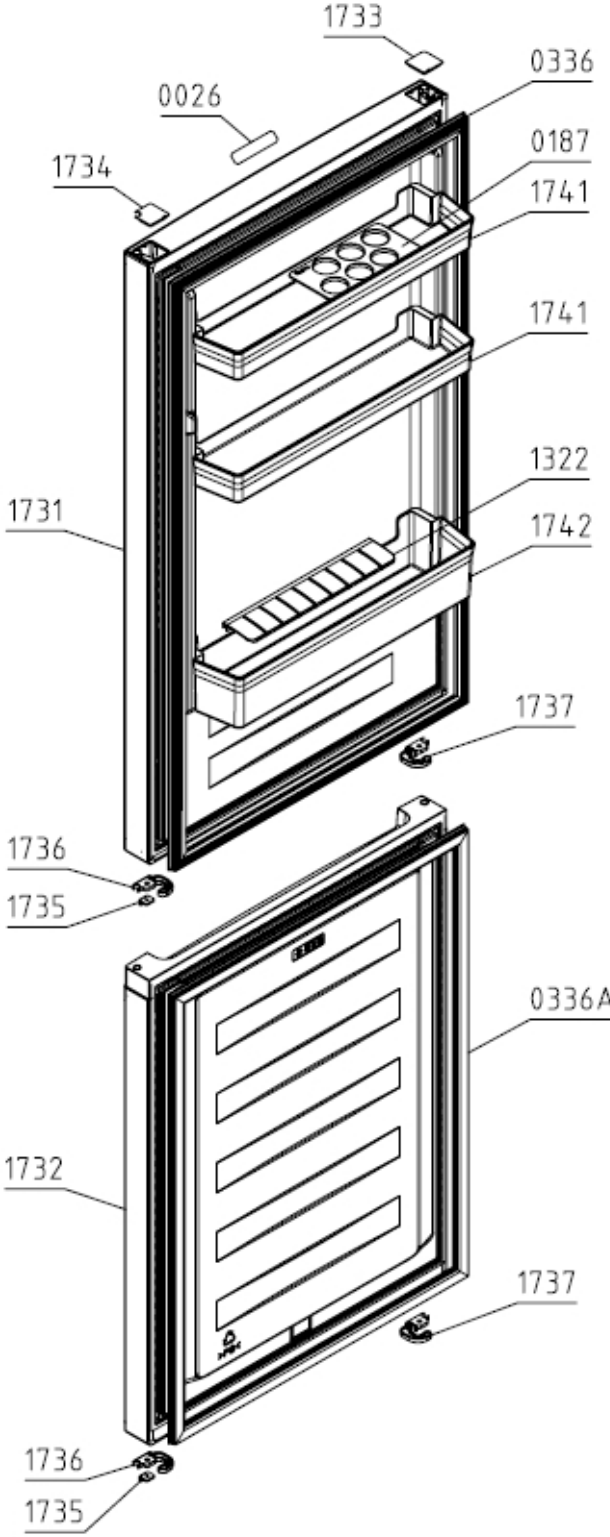
1733
0336
0026
0187
1734
1741
1741
1322
1731
1742
1737
1736
1735
0336A
1732
1737
1736
1735

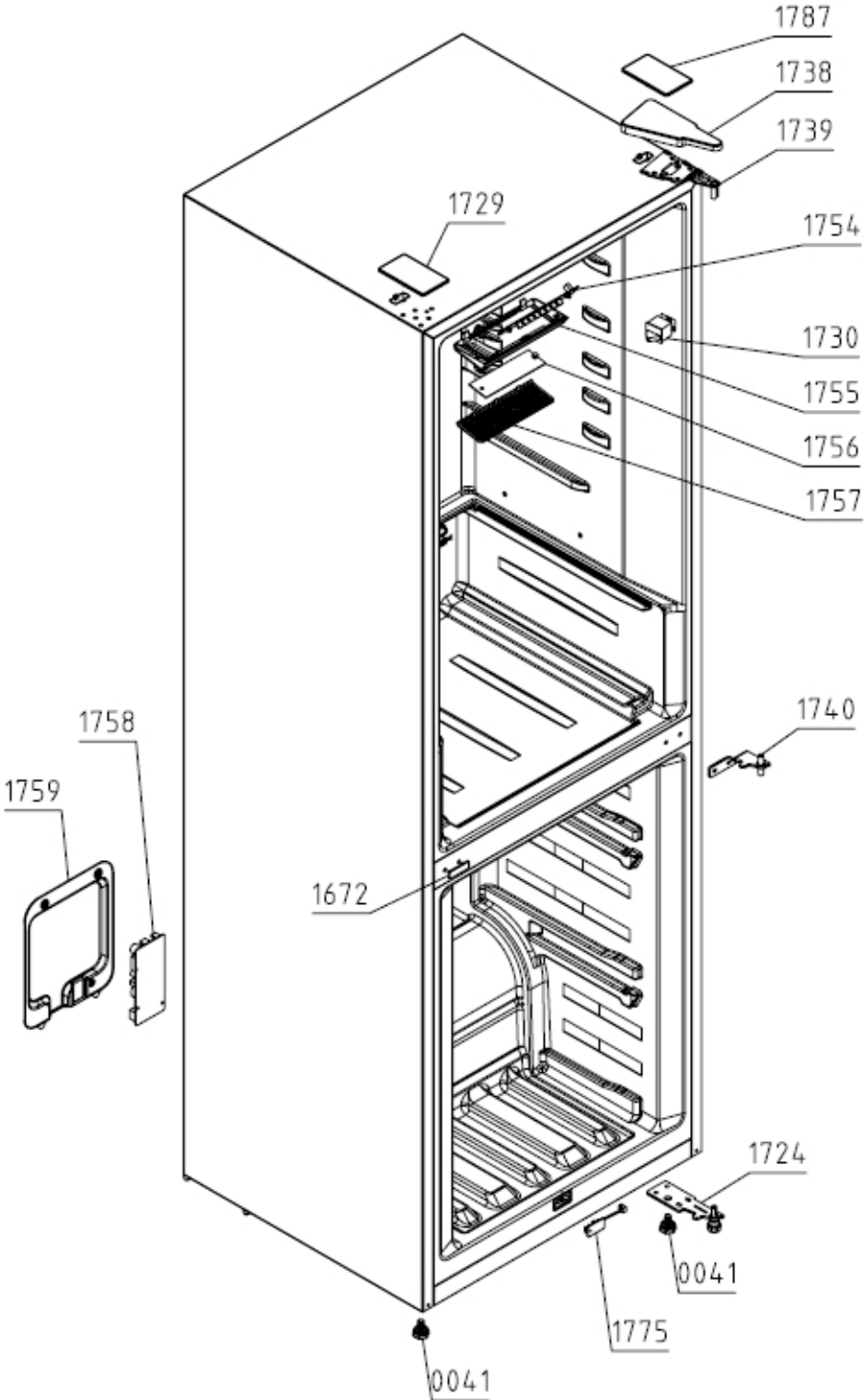
1787
1738
1739
1729
1754
1730
1755
1756
1757
1740
1758
1759
1672
1724
0041
1775
0041

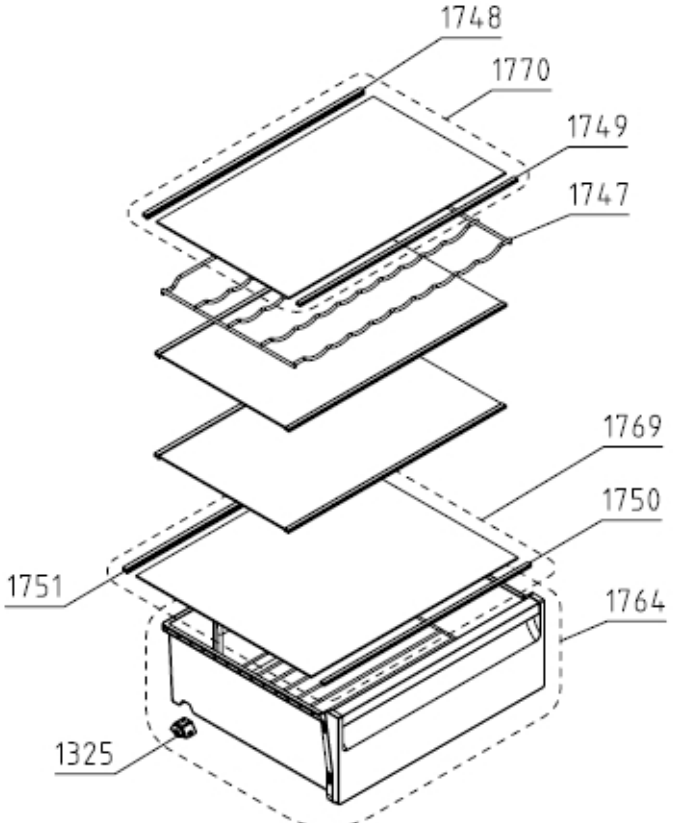
1748
1770
1749
1747
1769
1750
1751
1764
1325

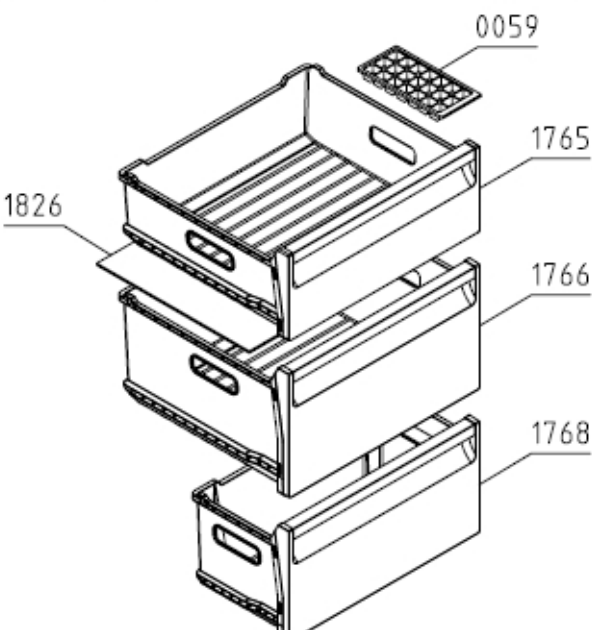
0059
1765
1826
1766
1768

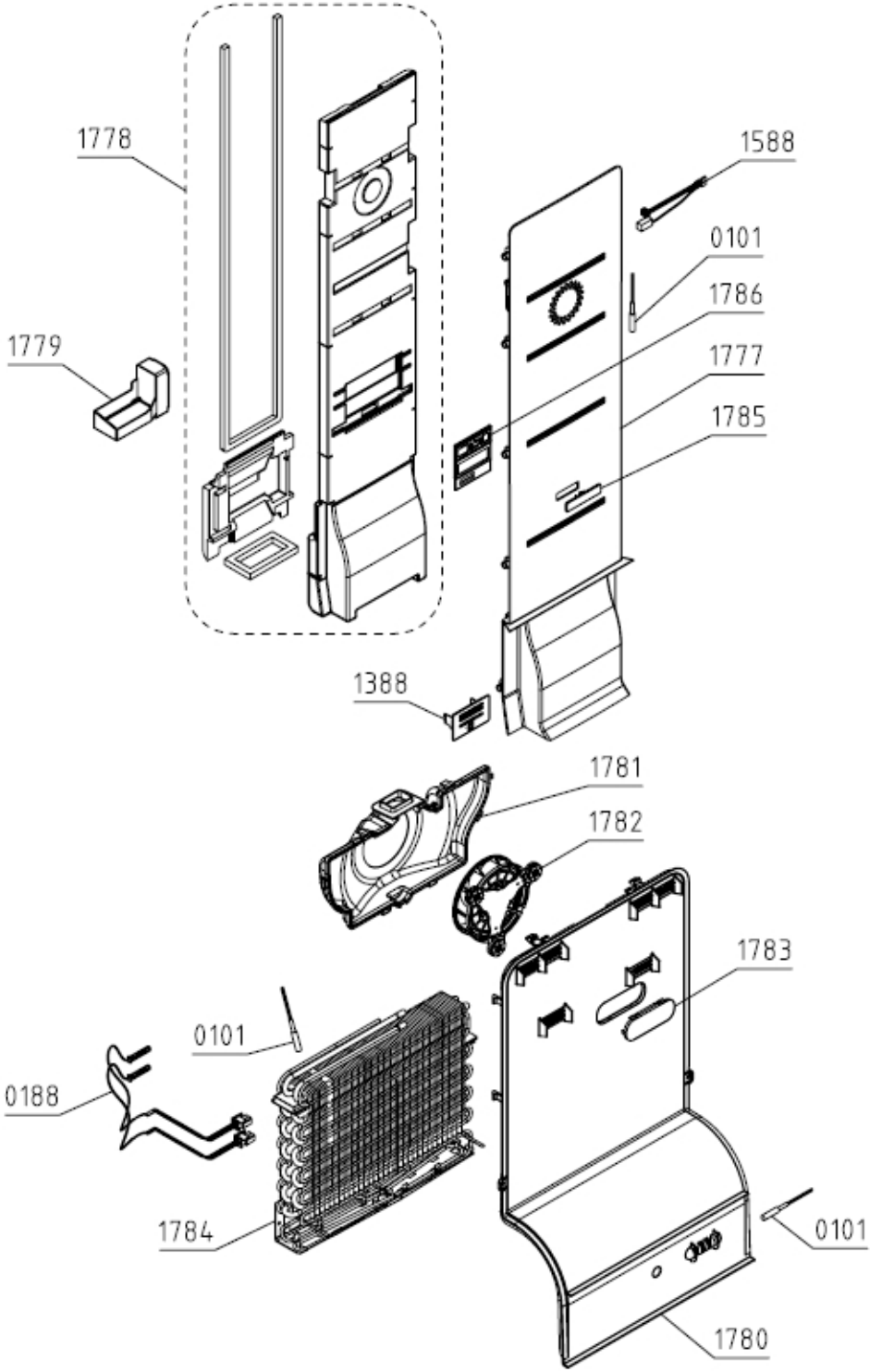
1778
1588
0101
1786
1779
1777
1785
1388
1781
1782
1783
0101
0188
1784
0101
1780

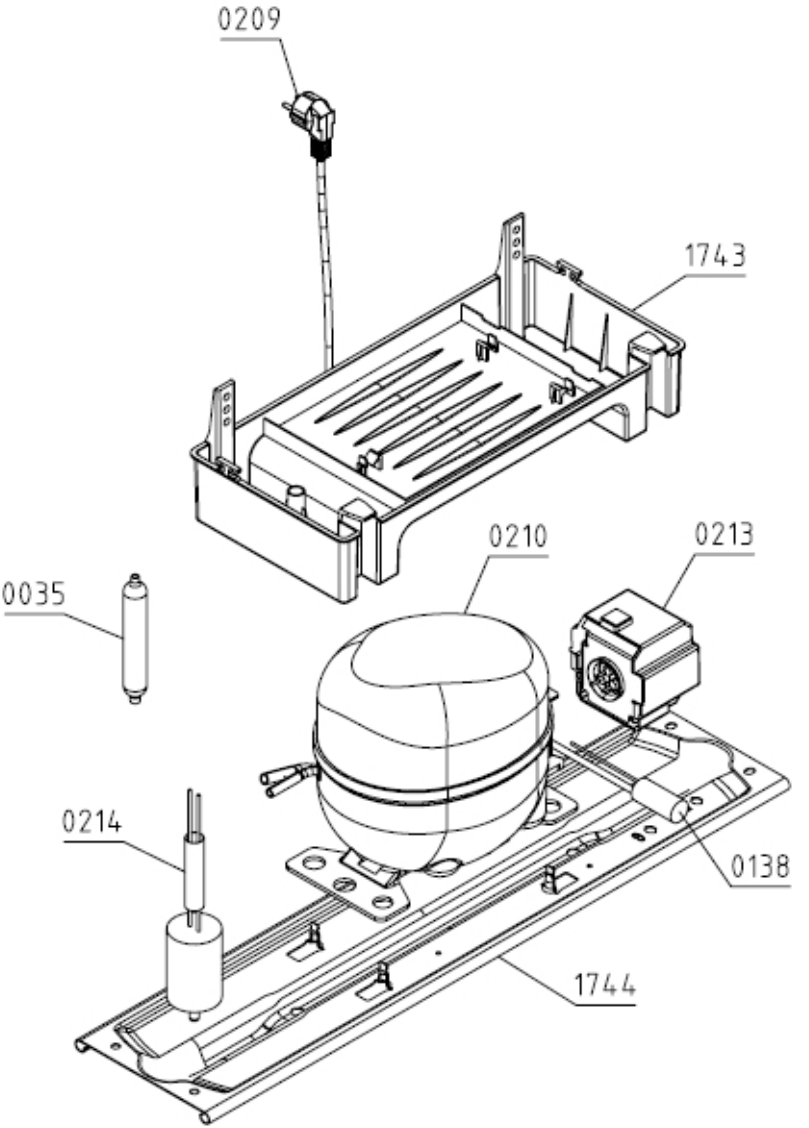
0209
1743
0210
0213
0035
0214
0138
1744